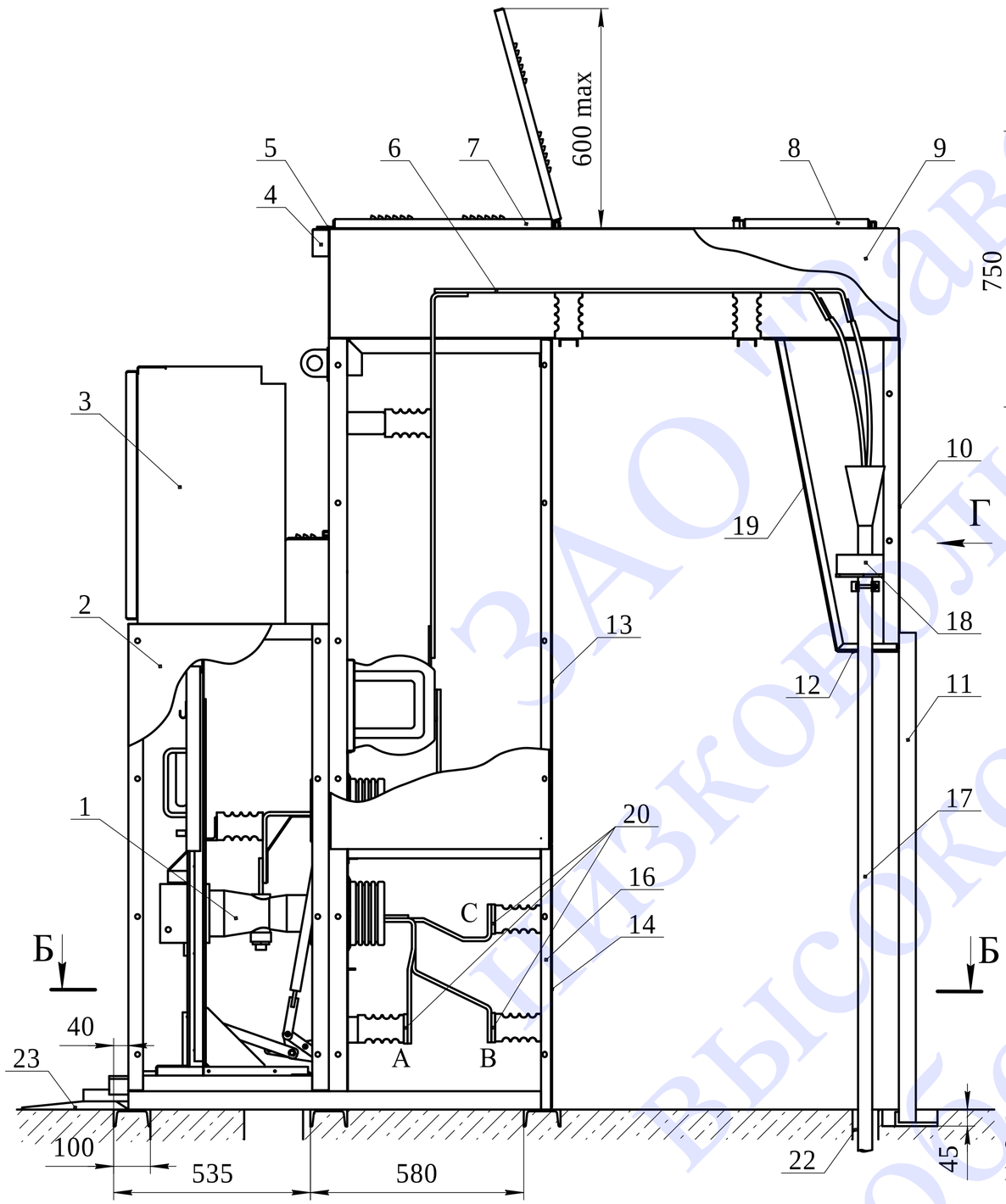

Б-Б (ввод кабеля вне шкафа)

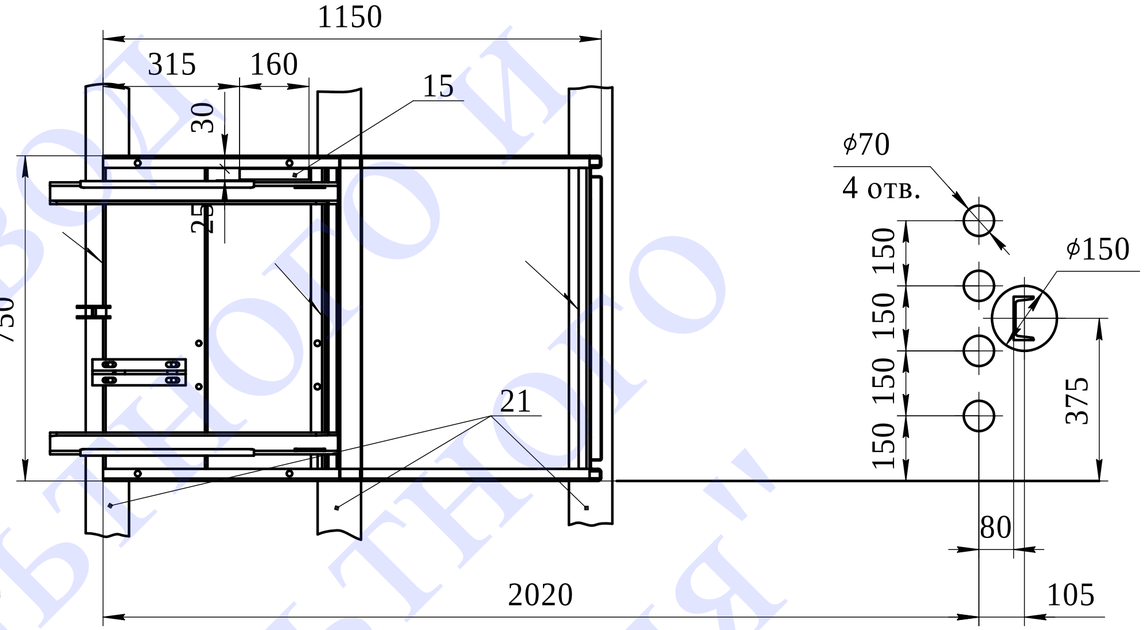

Б-Б (ввод кабеля в шкафу)

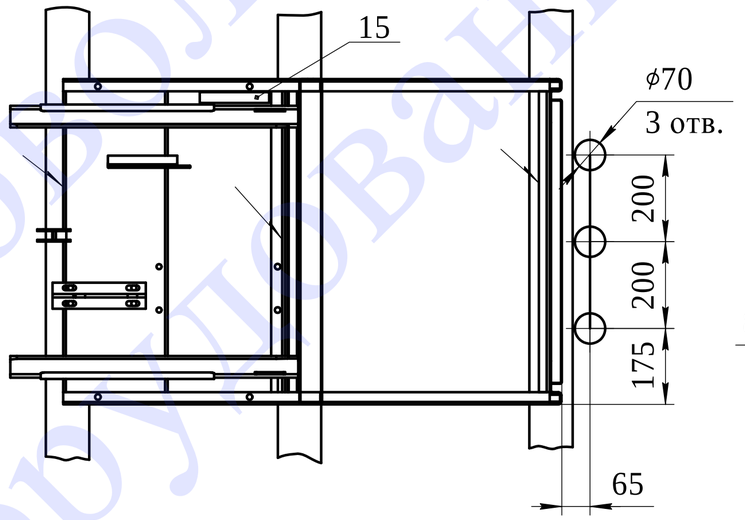

Г

Разметка отверстий для установки листа 10 на стене

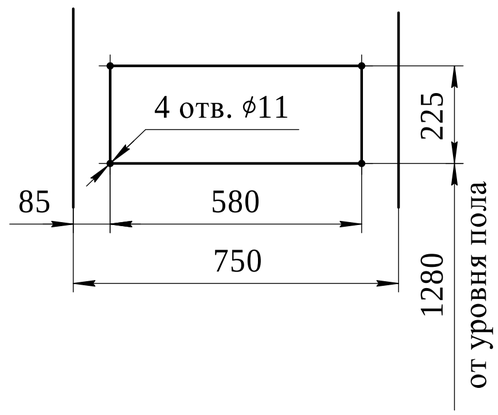

1 - выкатной элемент; 2 - корпус шкафа; 3 - шкаф релейный; 4 - конечный выключатель; 5 - планка; 6 - шины; 7 - крышка; 8 - крышка; 9 - блок шинный; 10 - лист; 11 - швеллер опорный; 12 - заглушка; 13 - крышка; 14 - крышка; 15 - зона прохода контрольных кабелей; 16 - стойка; 17 - кабель; 18 - трансформатор тока; 19 - кожух; 20 - шины сборные; 21 - основания закладные; 22 - зона прохода силовых кабелей; 23 - лист.

Рис. 6 Монтаж шкафов КВ-02-104

ЗАО "ЗАВОД НИЗКОВОЛЬТНОГО И ВЫСОКОВОЛЬТНОГО ОБОРУДОВАНИЯ"